схема сборки

grand–etalon.biz.ua

minifix34. установка в пласть шкант, дюбель – плита 36+36mm.

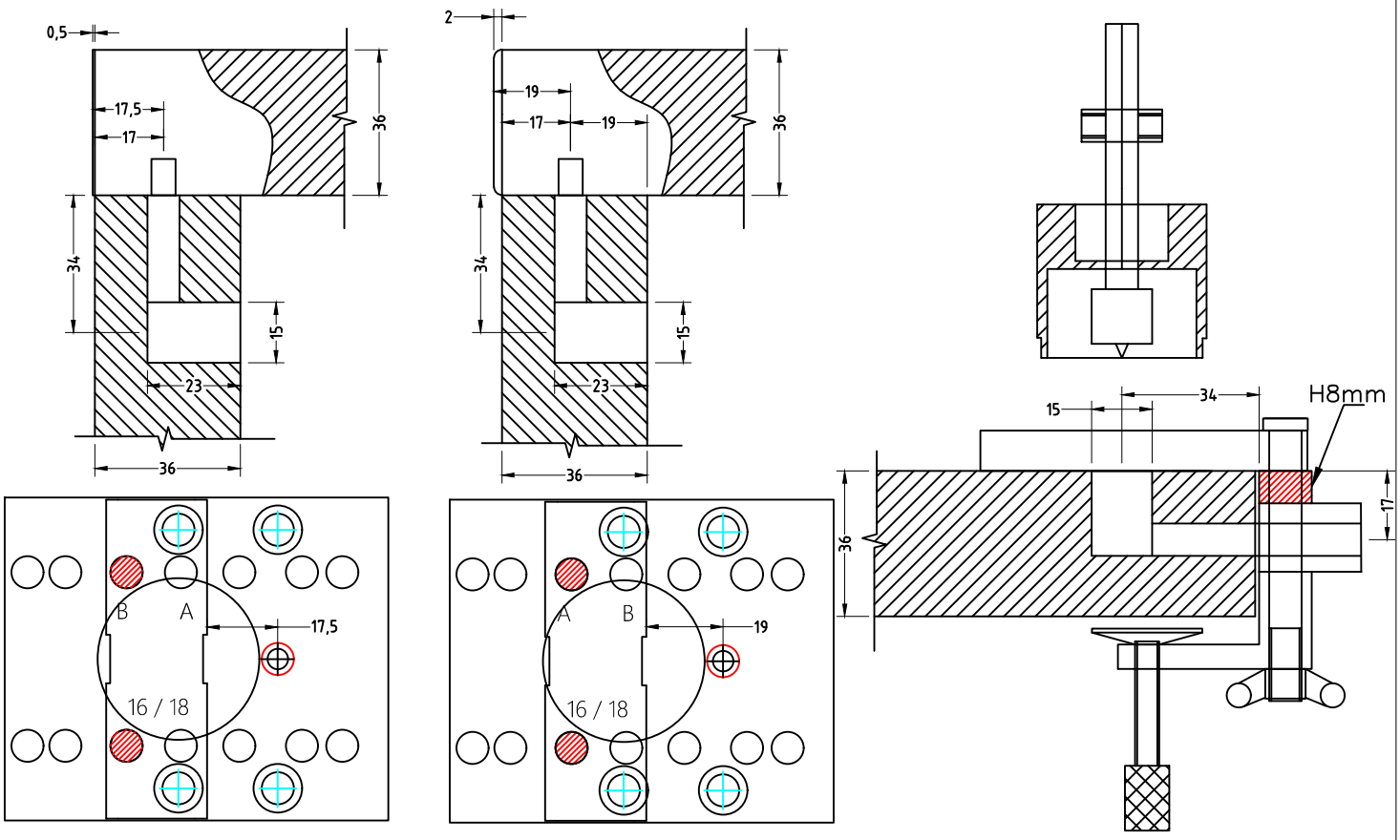
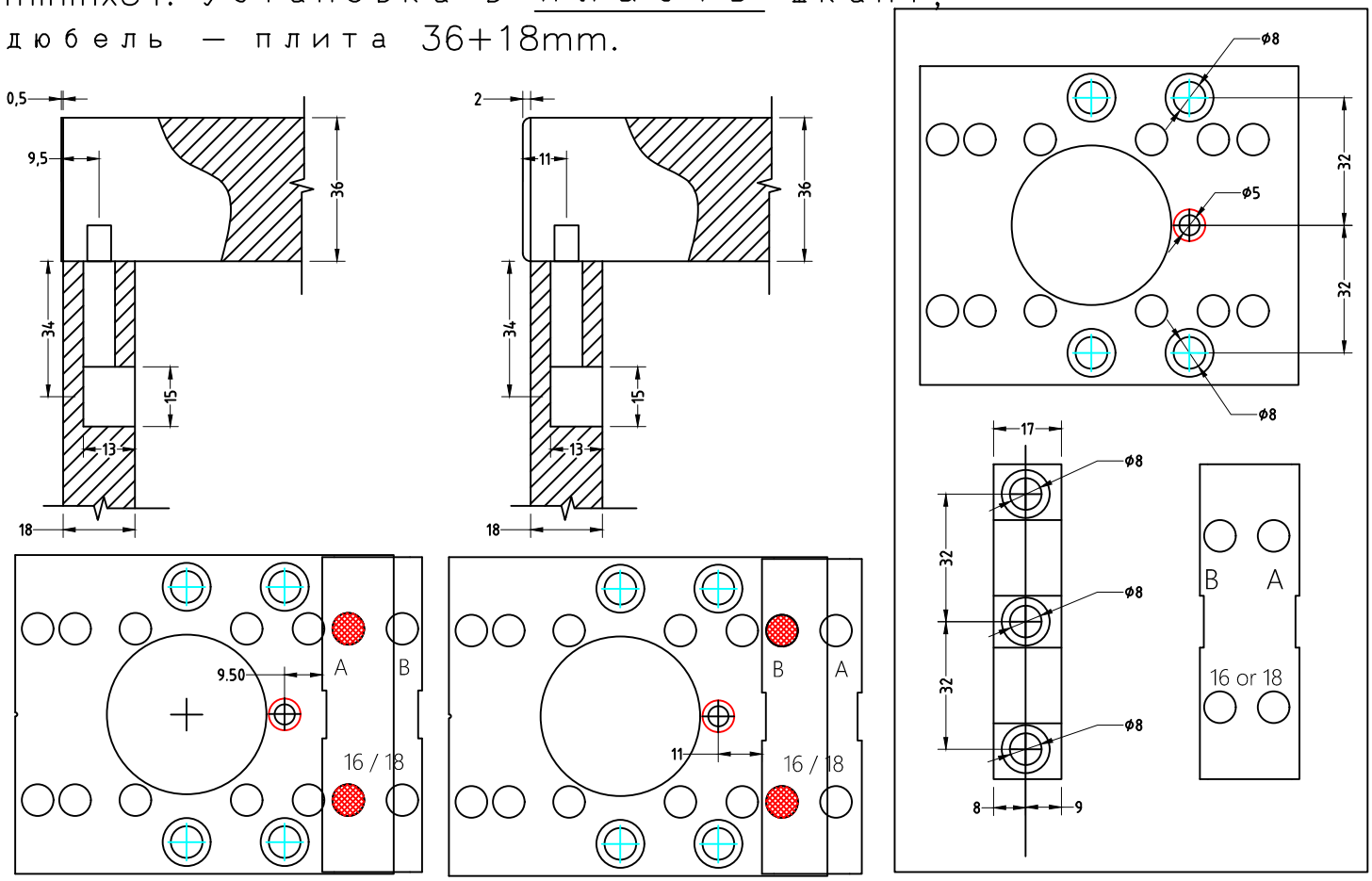
minifix34. установка в пласть шкант, дюбель – плита 36+18mm.